NAVX



NAVX 617 MFD

Судовая радиолокационная станция

Система соответствует всем необходимым отраслевым стандартам

- Правила по оборудованию морских судов
- Технический регламент о безопасности объектовморского транспорта
- Правила классификации и постройки судов
- Технический регламент о безопасности объектоввнутреннего водного транспорта



Программное обеспечение NAVX

Данная программная платформа является полностью российским программным обеспечением, которое было разработана с учётом требований и пожеланий участников отрасли. Программная оболочка обладает гибкими и простыми для освоения возможностями по оптимизации интерфейса, настройки интрументов, отображения информации вне зависимости от формата системы 17" или 12".

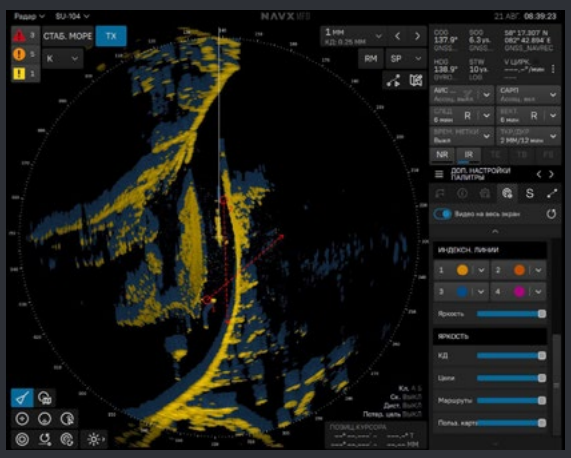

Система NAVX позволит реализовать в одном устройстве функционал судовой радиолокационной станци и картографической системы* для отображение оффициальных государственных карт. Аппаратная платформа реализована на моноблочных компьютерах морского исполнения со встроенными органами управления, что позволяет экономить место при монтаже системы.

* ЭКС NAVX — программное обеспечяение входящее в реестр Российского ПО (реестровая запись № 19222)

TRANSAS

Отличительные функции

- Российское программное обеспечение
- Возможность работы в нескольких режимах:
  - Radar
  - Radar, charts overlay
  - Radar, charts underlay
  - ЭКС
- Отображение AIS/ARPA, по 250 целей в базовой комплектации
- Выбор антенных блоков по размерам и мощности излучения:
  - 46 см, 4 кВт
  - 120 см, 6 кВт
  - 180 см, 12.5 кВт
  - 210 см, 25 кВт
- Возможность удаленного подключения и диагностики при наличии GSM или спутникового канала связи (дополнительная опция)
- Универсальный блок питания собственного производства для сканера РЛС и моноблока в базовом комплекте поставки
- Возможность комплектования моноблоком с активным сенсорным экраном промышленного исполнения с защитным стеклом Protective Glass
- Подключение сканера РЛС к моноблоку по интерфейсу RG45

Технические характеристики

Антенна SU-106

Частота	9410±30 МГц
Выходная мощность	6 кВт
Режим работы/тип модуляции	PON, немодулированное мпульсное излучение
Тип передатчика	магнетронный
Длительность импульса	минимальная 0,1 мкс, максимальная 0,8 мкс
Импульсная мощность передатчика	6 кВт
Шкалы дальности	0.2, 0.5, 0.8, 1.2, 1.6, 2, 3.2, 4, 6, 8, 14, 16, 20, 28, 32 км
	0.125, 0.25, 0.5, 0.75, 1, 1.5, 2, 3, 4, 6, 8, 9, 12, 16, 18, 24 мили
Антенна	щелевая волноводная решетка
Размер антенны	1200 мм (AU-104)
Скорость вращения	24 об/мин (опция 48 об/мин)
Коэффициент усиления антенны	29 дБ

Моноблочный ПК промышленного исполненитя

Диагональ экрана	17 дюймов
Звук	на передней панели/2×USB 2.0
Последовательные порты	4×RS422/485 изолированные
Максимальное разрешение	1280×1024 пикселей
Контрастность	1000:1
Угол обзора	±85 град (Г), ±80 град (В)
Активная область дисплея	337.920 (Г)×270.336 (В) мм
Сенсорный экран, опция	для MP-170T и MP-170TC
Органы управления	11 кнопок с подсветкой, трекбол 25 мм
Композитный видеовход, опция	1 шт для MP-170TC
Напряжение питания	от 9 до 36 В пост.
Потребляемая мощность	до 70 Вт
Рабочая температура	от -15 до +55 °C
Влажность	от 5 до 95%
Температура хранения	от -25 до +70 °C
Монтаж	VESA (75×75, 100×100), настольный, настенный
Степень защитного исполнения	IP56 (передняя панель)/IP22

Физические характеристики

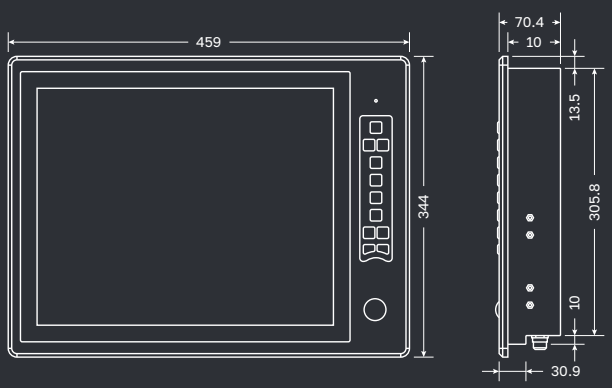

Схема подключений

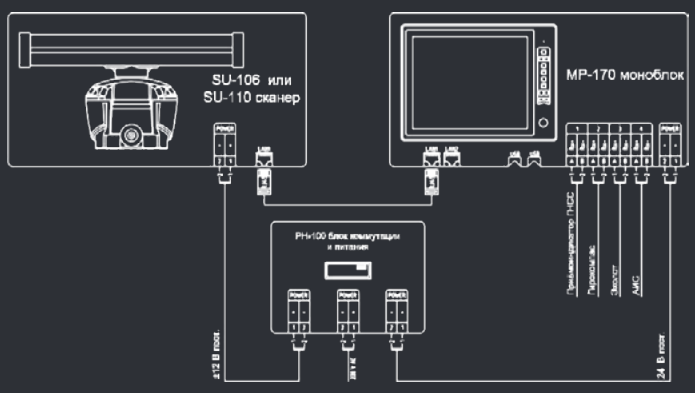

199178, Санкт-Петербург, 7-я линия В. О., д. 76
+7 812 325 31 31
sales@transas.org
navx.ru | transas.ru

© 2023 «Транзас Навигатор»

Разработка интегрированных IT-решений на рынке бортового оборудования, поставка электронно-картографических систем, средств радиосвязи и радионавигации, производство судового навигационного оборудования и систем безопасности.

Ссылка на СТО